약액용 에어 오퍼레이트 밸브 메탈리스 타입

AMD※1M Series

반도체 제조 라인에서의 강산(염산·불산) 라인에
대응할 수 있도록 설계된 밸브입니다.

●접속 튜브 사이즈:
φ10, φ12, φ25,
3/8″, 1/2″, 3/4″, 1″

RoHS CAD

수출 무역 관리령 해당품
※대상: AMD51M

사양

항목		AMD31M		AMD51M	
작동 방식		NC(노멀 클로즈형)			
사용 유체		약액·순수·공기·N_2 가스(주1)			
유체 온도	℃	5~40			
내압력	MPa	1.0			
사용 압력(A→B)	MPa	0~0.5			
밸브 시트 누설	cm^3/min	0(단, 수압에서)			
배압	MPa	0~0.5			
주위 온도	℃	0~40			
빈도		20회/분 이하		15회/분 이하	
취부 자세		자유			
접속 방식		ODφ3/8″ 튜브 접속 ODφ10 튜브 접속	ODφ1/2″ 튜브 접속 ODφ12 튜브 접속	ODφ3/4″ 튜브 접속	OD1″ 튜브 접속 ODφ25 튜브 접속
오리피스 지름		φ8	φ10	φ16	φ22
Cv값		1.25	1.8	5.5	9.5
조작부	조작 압력 MPa	0.4~0.6			
	조작 포트	Rc1/8			
질량	kg	0.33		1.0	

주1: 제품 구성 재료와 사용 유체, 주위 환경과의 적합성을 확인한 후 사용해 주십시오.(적합성 체크 리스트 권두 17page를 참조해 주십시오.)

⚠ 사용하기 전에 반드시 권두 9page~18page의 사용상의 주의사항을 읽어 주십시오.

내부 구조 및 부품 리스트

AMD31M

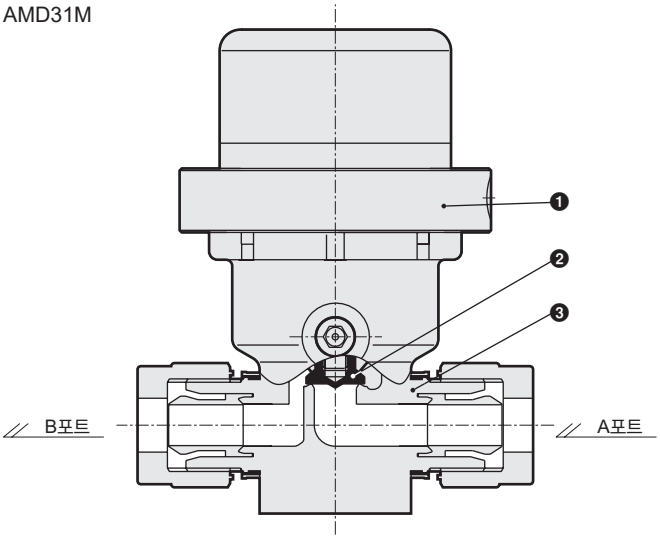

품번	부품 명칭	재질
1	액추에이터	PP 외
2	다이어프램	PTFE
3	보디	PFA

AMD51M

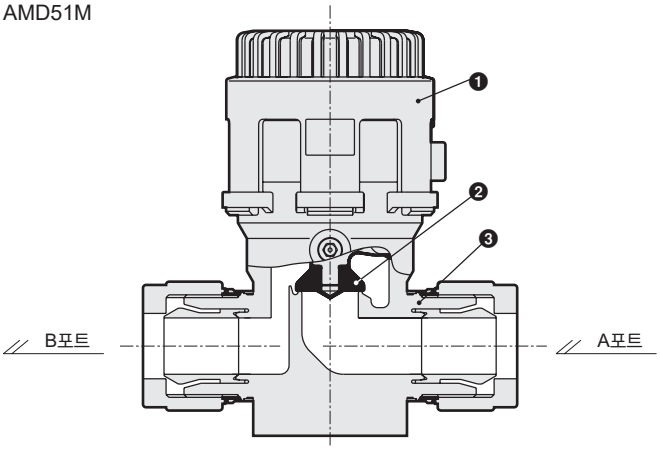

품번	부품 명칭	재질
1	액추에이터	PVDF 외
2	다이어프램	PTFE
3	보디	PFA

형번 표시 방법

●AMD※1M 시리즈

AMD31M - **3BJ**

AMD51M

기종 형번

Ⓐ접속 방식

	AMD31M				AMD51M		
Ⓐ 접속 방식	3BJ	10J	4BJ	12J	6BJ	8BJ	25J
	슈퍼 300 타입 필러 피팅 P 시리즈 일체형						
	3/8″ × 1/4″ 튜브 접속	φ10 × φ8 튜브 접속	1/2″ × 3/8″ 튜브 접속	φ12 × φ10 튜브 접속	3/4″ × 5/8″ 튜브 접속	1″ × 7/8″ 튜브 접속	φ25 × φ22 튜브 접속
오리피스 지름 / 내용	φ8		φ10		φ16	φ22	
Cv값	1.25		1.8		5.5	9.5	

외형 치수도

●AMD31M- ※1

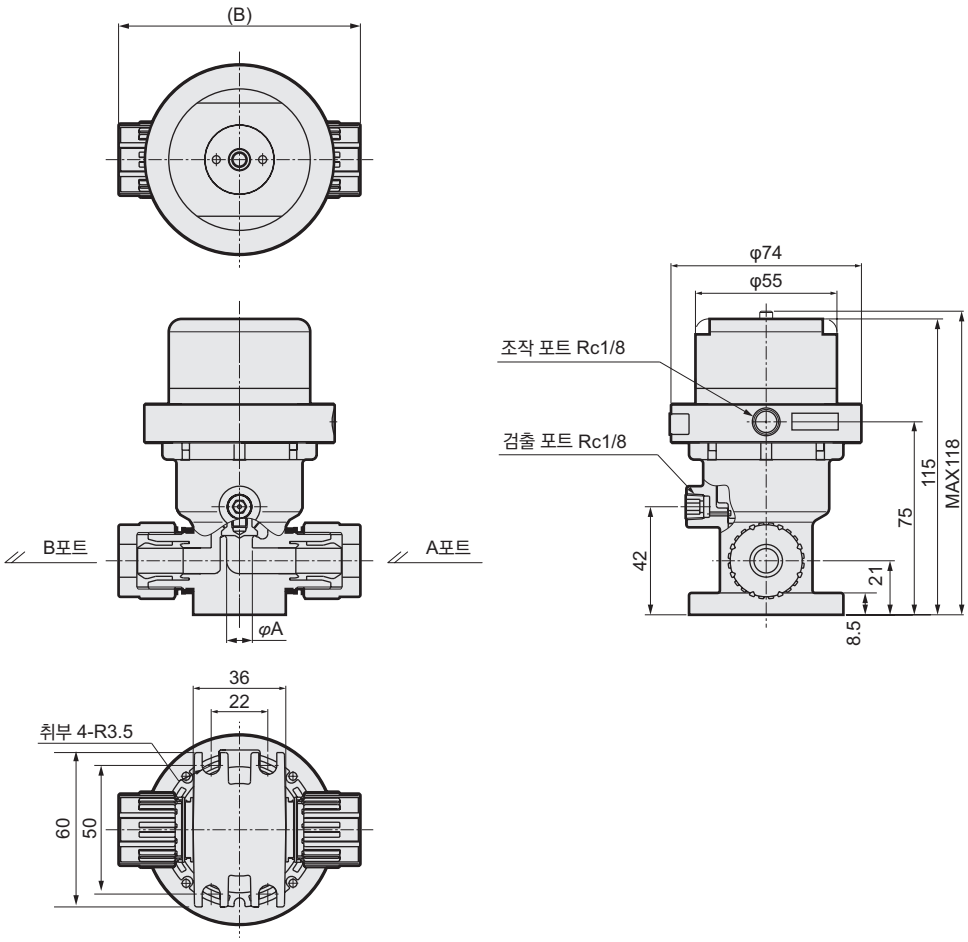

※1 (접속 형번)	φA	B
3BJ	8	86
4BJ	10	94

●AMD51M- ※1

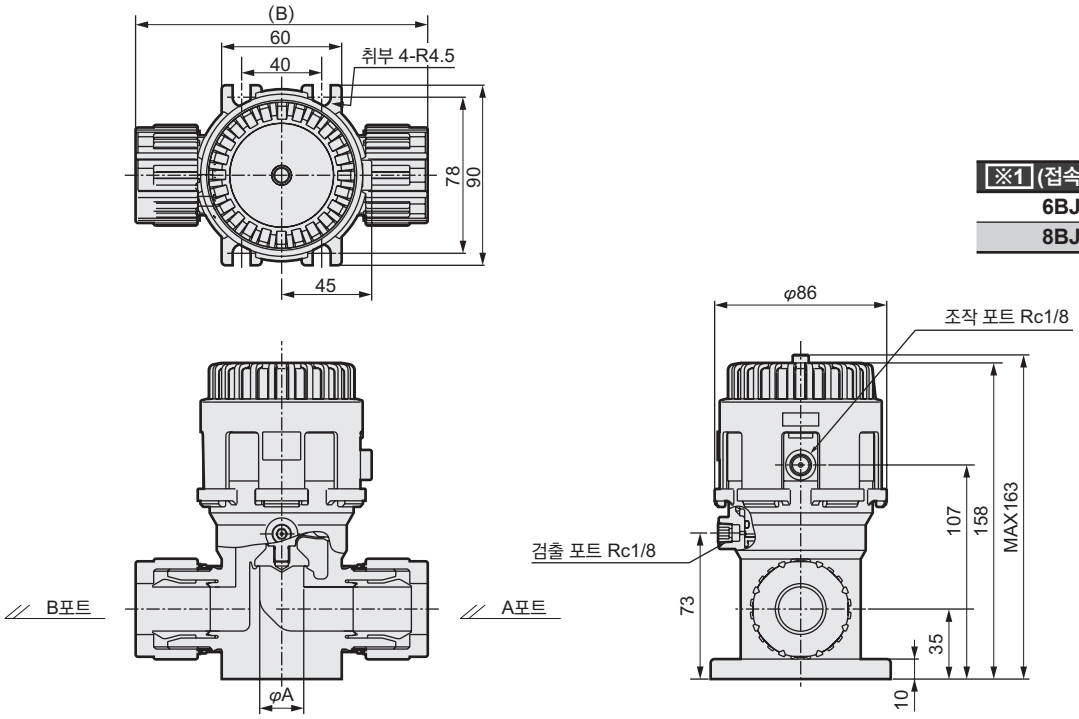

※1 (접속 형번)	φA	B
6BJ	16	132
8BJ	22	146

유량 특성

AMDZ※3R~AMD5※3R

●유량 특성(물)
차압－유량 (　) 안: Cv값

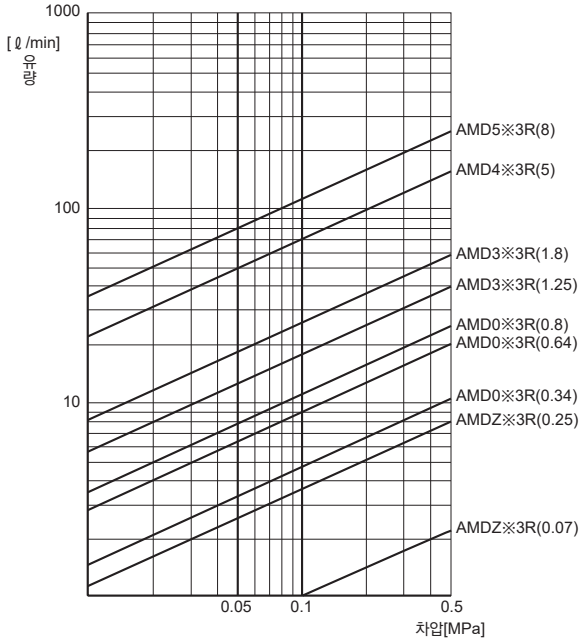

●바이패스부 유량 특성(물)
차압－유량 (　) 안: Cv값

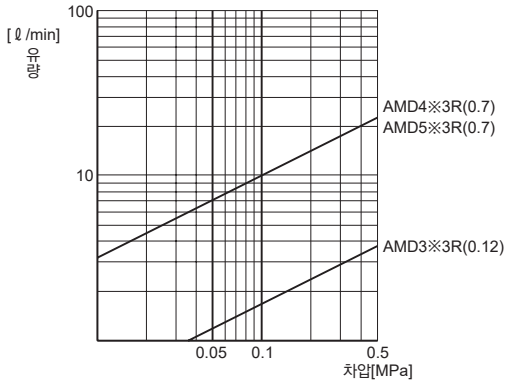

●바이패스 부착(물)
회전수－유량

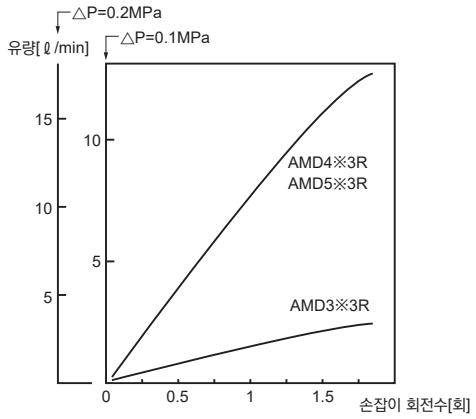

●유량 조정 부착(물)
회전수－유량

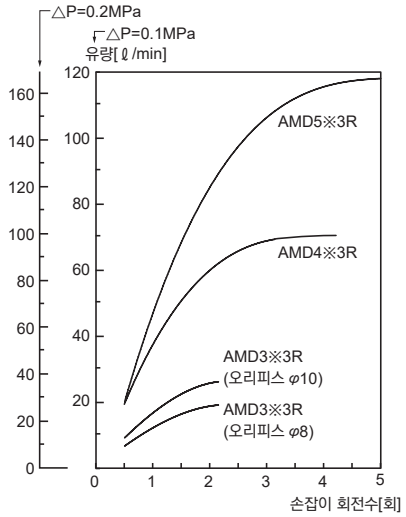

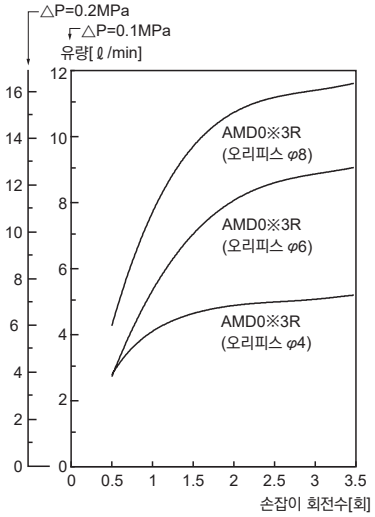

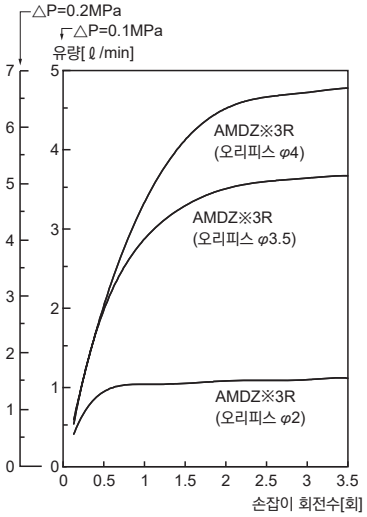

주1: 조정 손잡이는 전폐 상태보다 1/2회전 이상(AMD는 1/4회전 이상) 열린 설정으로 사용해 주십시오.
　　그 이하로 사용하면 사용 조건에 따라서는 진동·유량 변동 등이 발생할 가능성이 있습니다.

유량 특성

AMD0□2~AMD5□2

●유량 특성(물)
차압－유량 (　) 안: Cv값

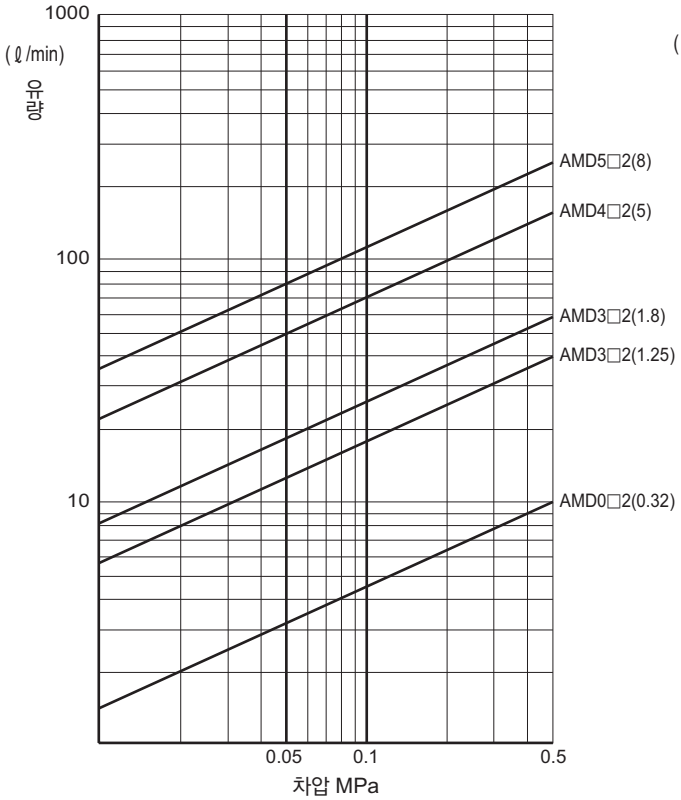

●바이패스부 유량 특성(물)
차압－유량 (　) 안: Cv값

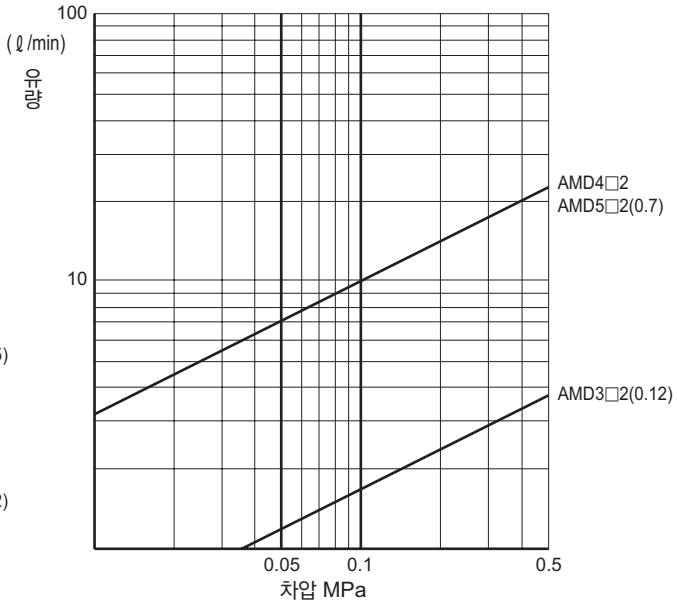

급액용 AMD41H~AMD61H

●유량 특성(물)
차압－유량 (　) 안: Cv값

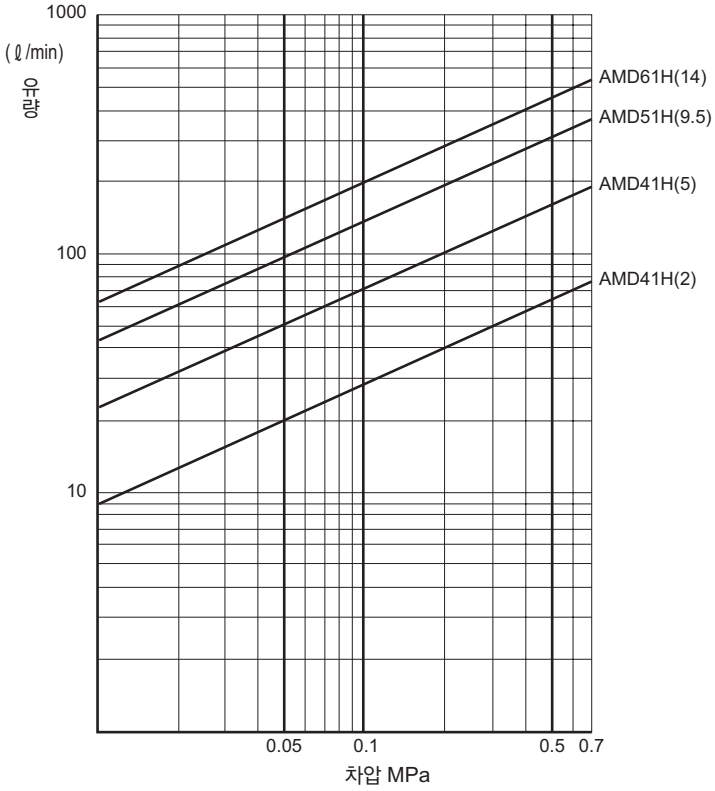

AMD31M·AMD51M

●유량 특성(물)
차압－유량 (　) 안: Cv값

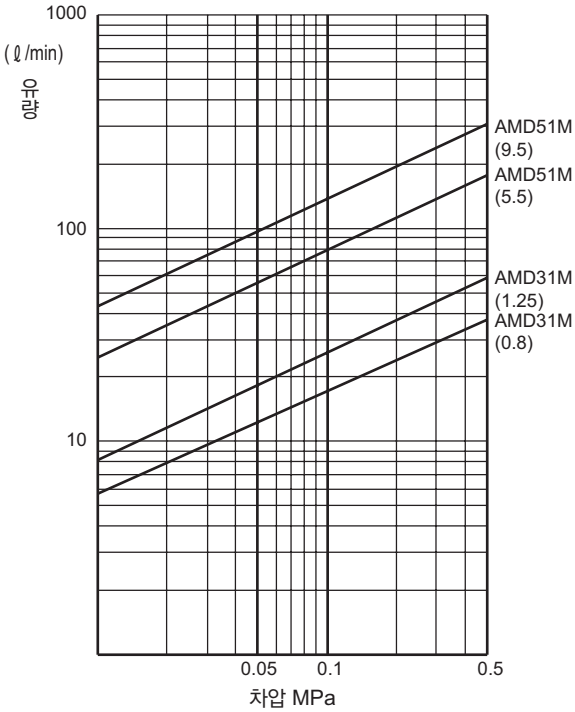

유량 특성

AMD0□2~AMD5□2

●유량 조정 부착(물)
회전수－유량

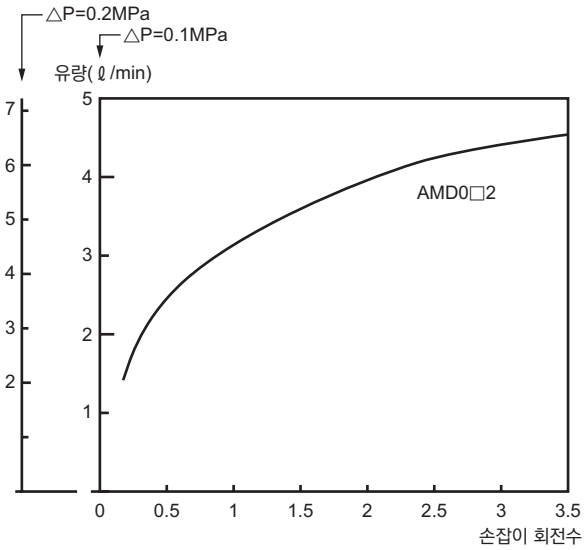

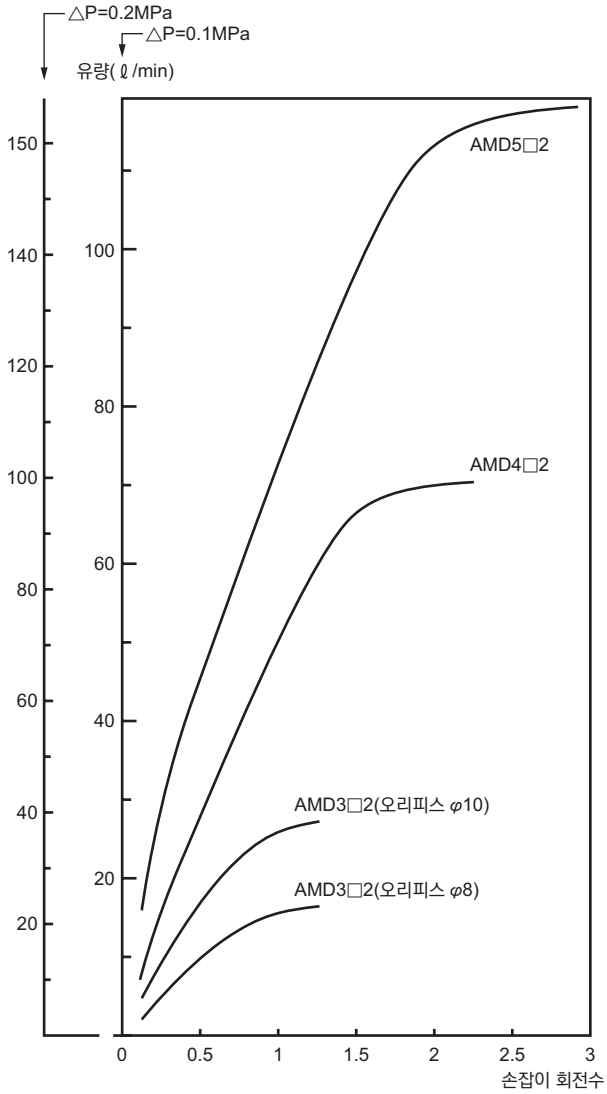

주1: 조정 손잡이는 전폐 상태보다 1/4회전 이상 열린 설정으로 사용해 주십시오. 그 이하로 사용하면 사용 조건에 따라서는 진동·유량 변동 등이 발생할 가능성이 있습니다.

●바이패스 부착(물)
회전수－유량

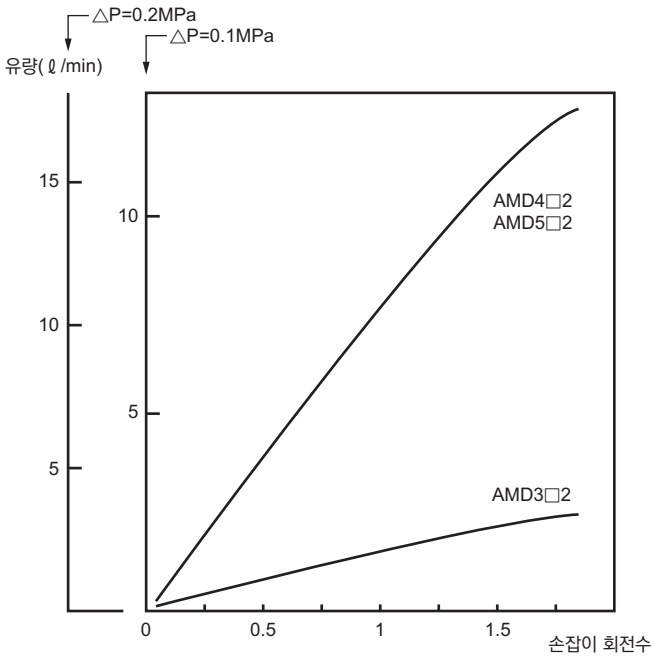

유량 특성

AMDZ~AMD0

●유량 특성(물)
차압－유량 ( ) 안: Cv값

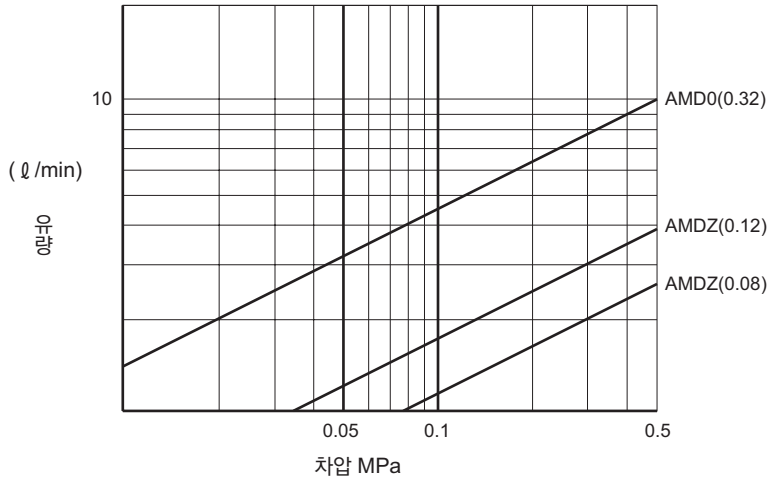

●유량 조정 부착(물)
회전수－유량

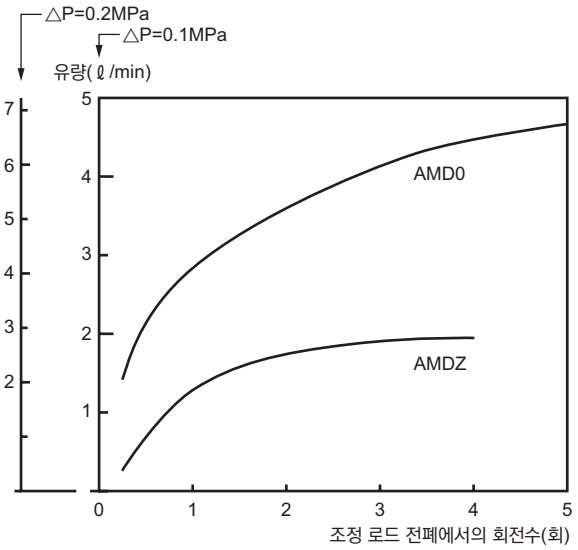

주1: 조정 손잡이는 전폐 상태보다 1/4회전 이상 열린 설정으로 사용해 주십시오. 그 이하로 사용하면 사용 조건에 따라서는 진동·유량 변동 등이 발생할 가능성이 있습니다.